□ 機構と主な事務分掌
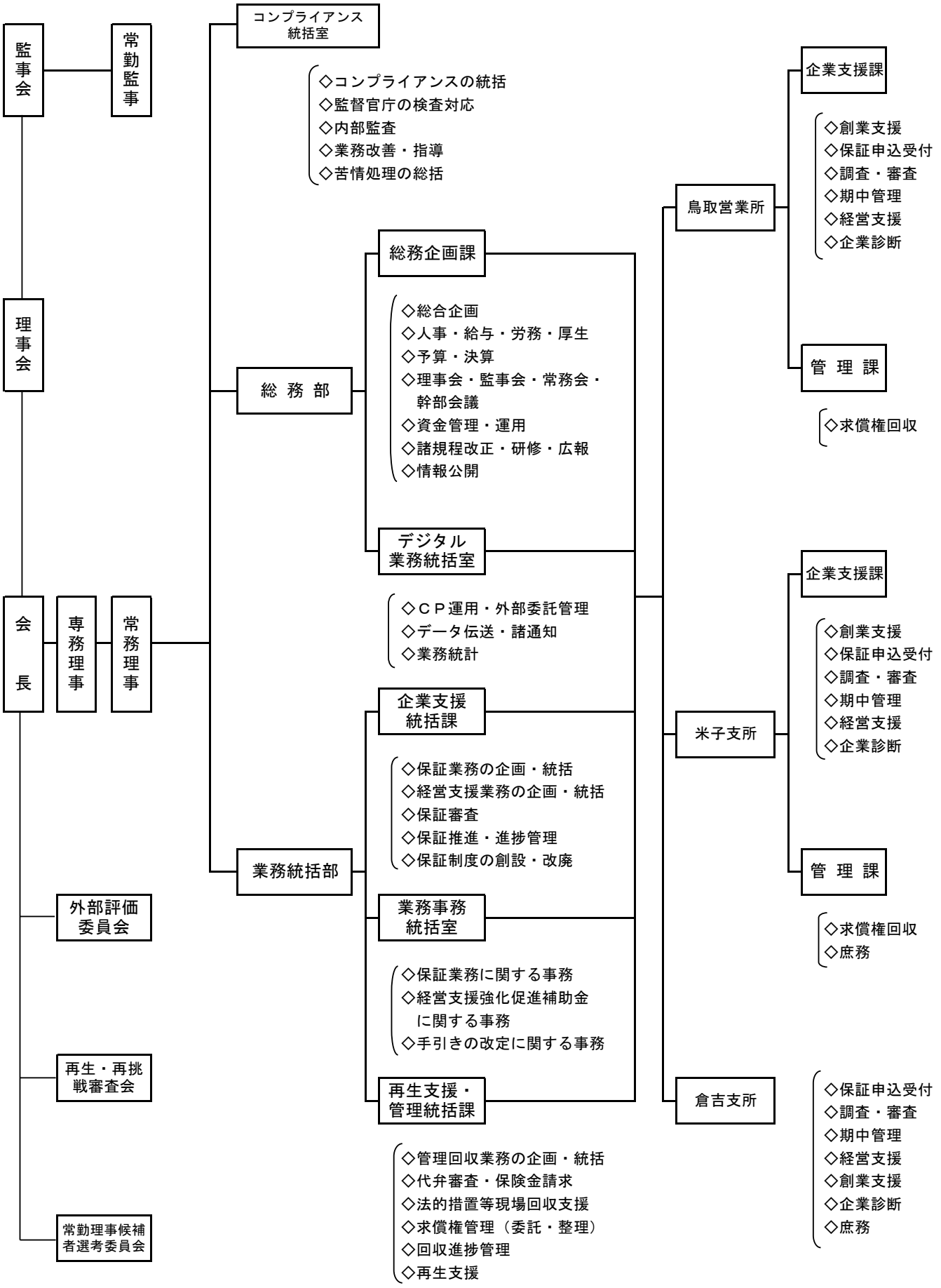
令和6年4月1日現在